ПРИЗМА – *задаци из збирке за завршни испит*

100. Допуни реченицу одговарајућим бројем тако да буде тачна.

1 2 3 4

Квадар се може направити од мреже _____.

101. Одреди запремину тракторске приколице, облика квадра, користећи податке приказане на слици.

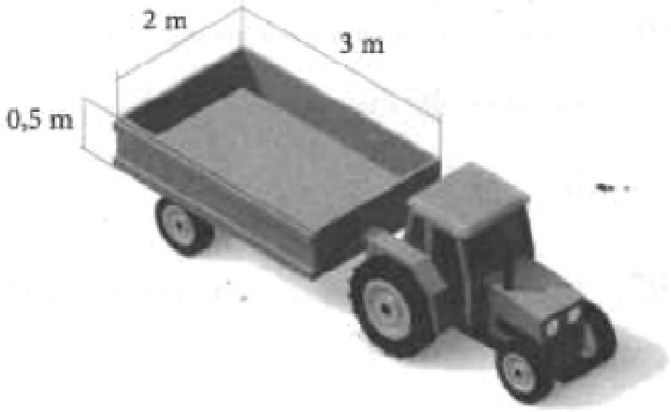

$V =$ _____ m^3

102. На слици је приказан квадар димензија 11 cm x 9 cm x 5 cm. Из тог квадра исечена је коцка чија је ивица 5 cm. Израчунај запремину тако насталог тела.

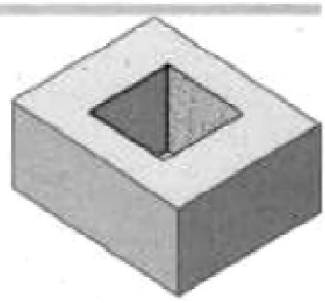

Прикажи поступак.

$V =$ ____ cm^3

103. Израчунај површину и запремину кутије чија је мрежа приказана на слици.

Прикажи поступак.

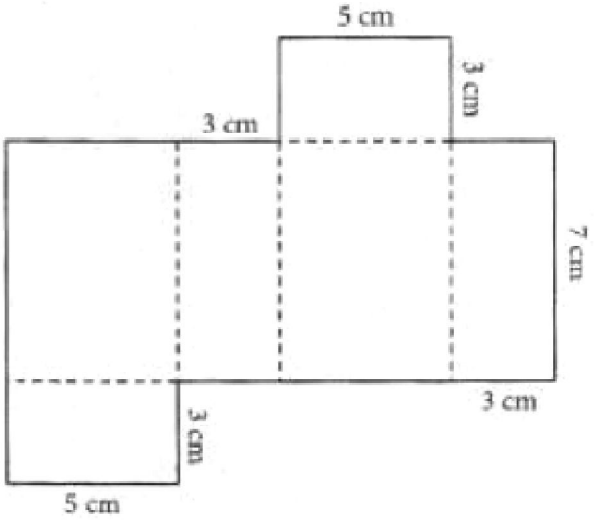

$P =$ _____ cm^2

$V =$ _____ cm^3

104. На слици је приказано геометријско тело које се састоји од три коцке ивице 5 cm. Колика је запремина овог тела?

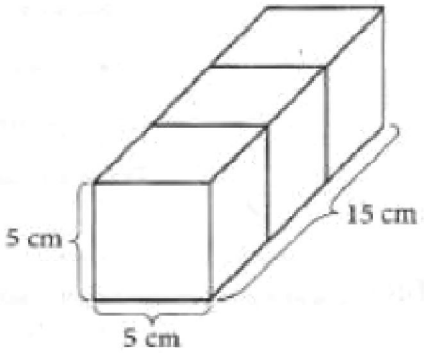

Заокружи слово испред тачног одговора.

а) 450 cm^3

б) 375 cm^3

в) 125 cm^3

г) 150 cm^3

105. За колико се разликују запремине коцке и квадра приказаних на слици?

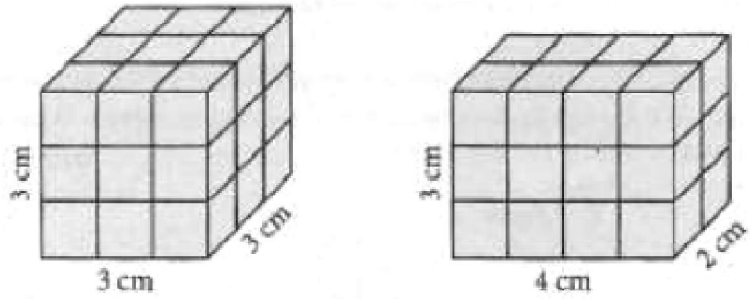

Прикажи поступак.

Разликују се за _____ cm^3.

106. Колико кубних центиметара боје је потребно да бисмо коцку ивице 8 cm напунили до врха?

Прикажи поступак.

Потребно је _____ cm^3 боје.

259. Колика је површина правилне тростране призме чија је основна ивица дужине 4 cm, а висина призме је 2 cm?

Прикажи поступак.

Површина призме је _____ cm^2.

262. Израчунај површину и запремину призме чија је висина 4 cm, која у основи има правоугаоник дужине 12 cm и ширине 6 cm.

Прикажи поступак.

Површина призме је _____ cm^2, запремина призме је _____ cm^3.

265. Израчунај запремину тела приказаног на слици.

Прикажи поступак.

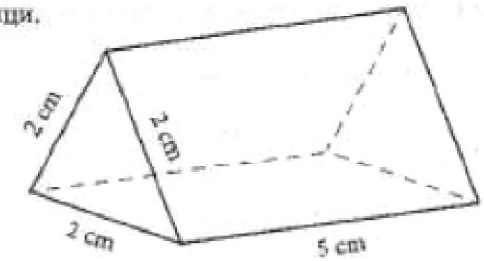

Запремина фигуре је _____ cm^3.

266. Бочица парфема има облик правилне шестостране призме, основне ивице 2 cm и висине 10 cm. Колика је запремина ове бочице?

Прикажи поступак.

$V =$ _____ cm^3

267. У фабрици је мајстор од три гвоздене коцке, чије су ивице 3 cm, 4 cm и 5 cm, изливо једну већу коцку. Колика је ивица новоизливене коцке?

Прикажи поступак.

Ивица новоизливене коцке је _____ cm.

402. Површина правилне тростране призме је $P = 56\sqrt{3}$ cm^2, а основна ивица је 8 cm. Колика је висина ове призме?

Прикажи поступак.

Висина ове призме је _____ cm.

403. Основна ивица правилне шестостране призме на слици је 4 cm, а дужина дужи AJ је 17 cm. Израчунај површину и запремину призме.

Прикажи поступак.

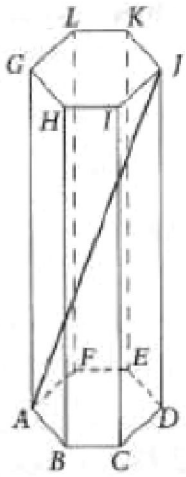

$P =$ _____ cm^2

$V =$ _____ cm^3